Ferraillages semelle filante - chainage bas et attente poteau

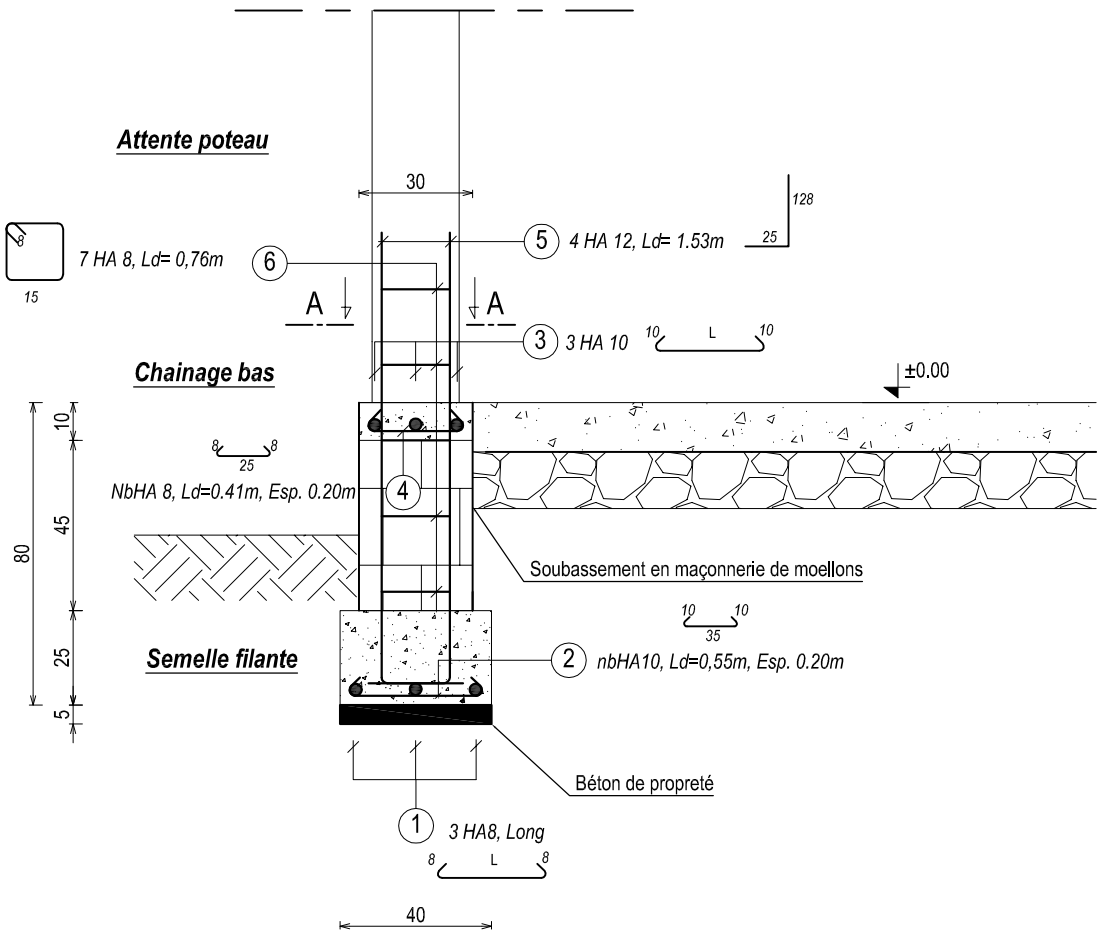

COUPE A-A

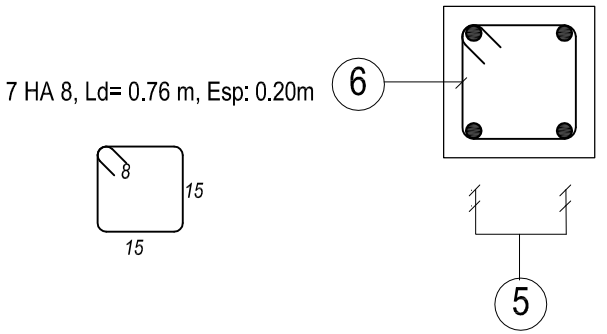

Travaux de Construction/Réhabilitation et d'Extension des bureaux des unités régionales de gestion du programme AFAFI-NORD	
Site : Ambilobe	DOSSIER D'APPEL D'OFFRES
Plans de ferraillage : Semelle filante et chainage bas	
Mai 2021	Plan N°: fer_1 — Echelle:1/10 - 1/20

Ferraillage poteau

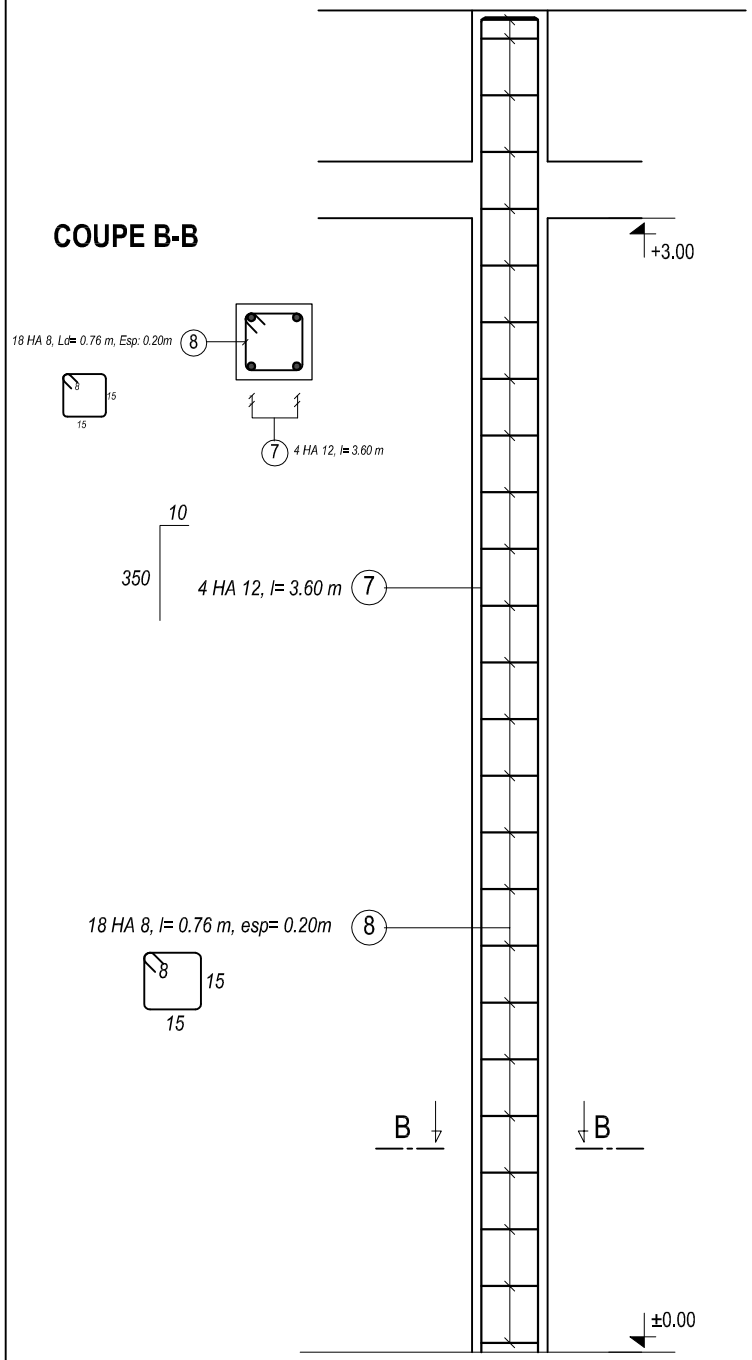

Linteau auvent

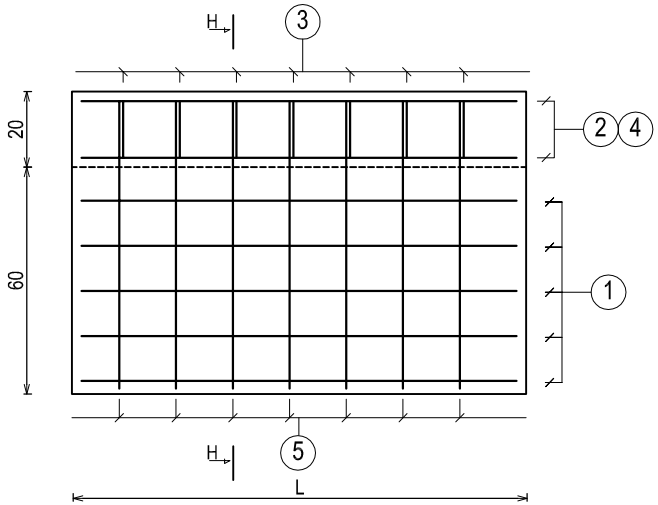

Appui de baie

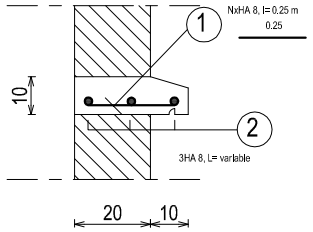

COUPE H-H

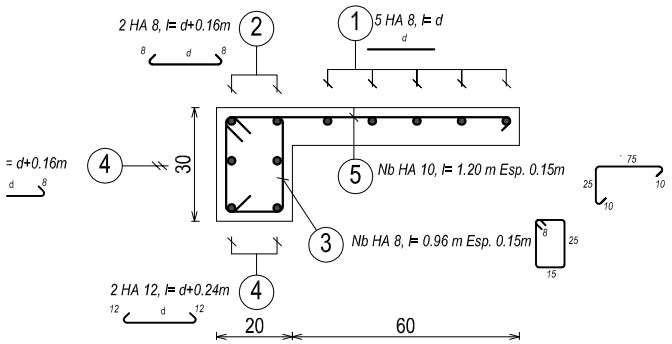

Travaux de Construction/Réhabilitation et d'Extension des bureaux des unités régionales de gestion du programme AFAFI-NORD		
Site : Ambilobe	DOSSIER D'APPEL D'OFFRES	
Plans de ferraillage : Poteaux - Appui de baie - Linteau auvent		
Mai 2021	Plan N°: fer_2	Echelle:1/20

Ferraillage linteau de 50cm

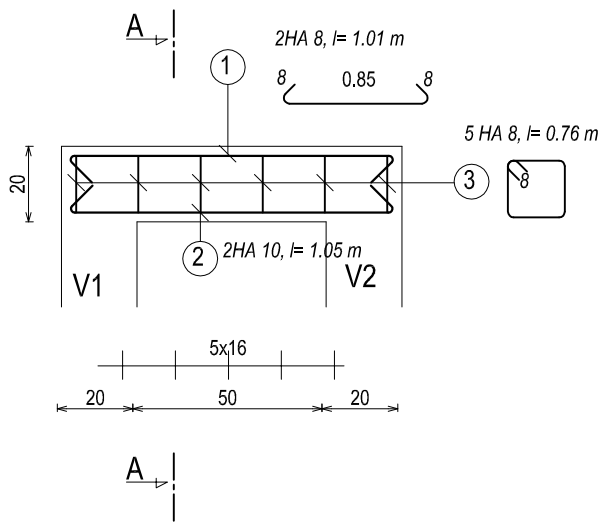

COUPE A-A

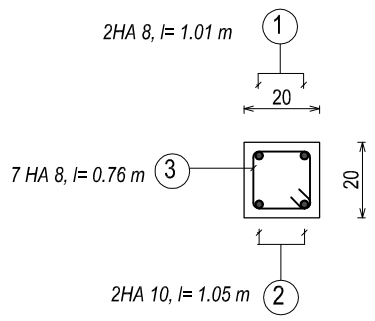

Ferraillage linteau de 75cm

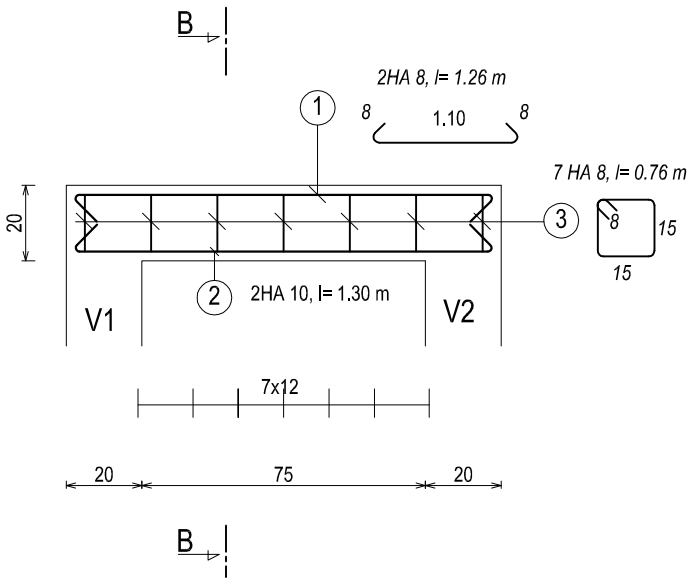

COUPE B-B

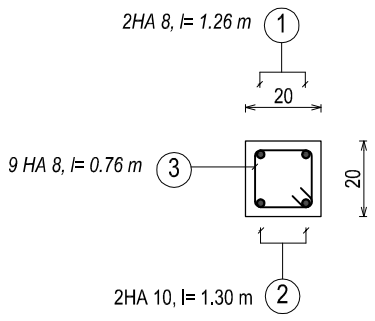

Ferraillage linteau de 90cm

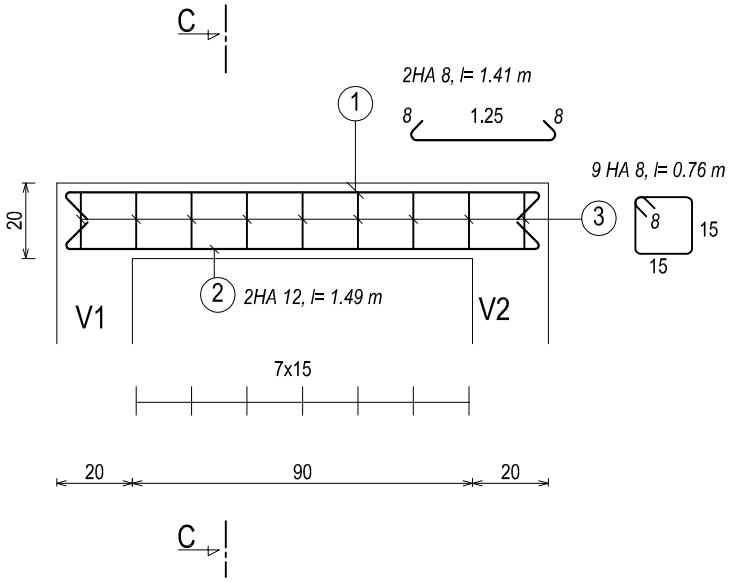

COUPE C-C

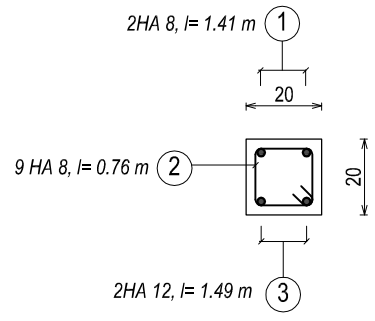

Ferraillage linteau de 120cm

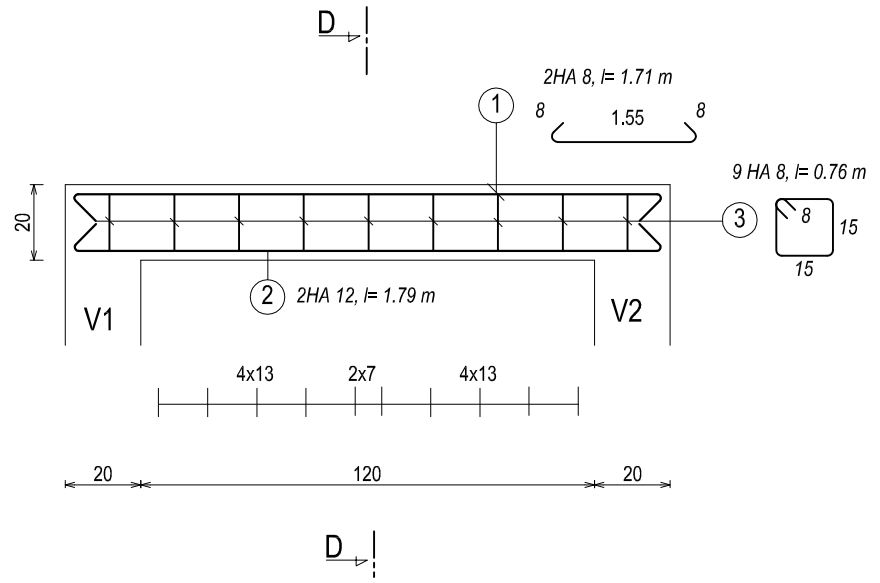

COUPE D-D

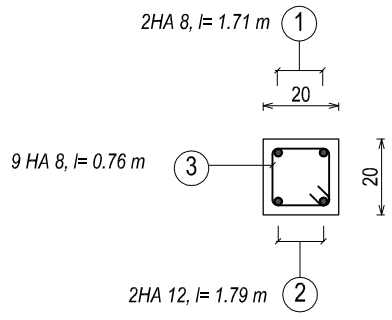

Ferraillage linteau de 130cm

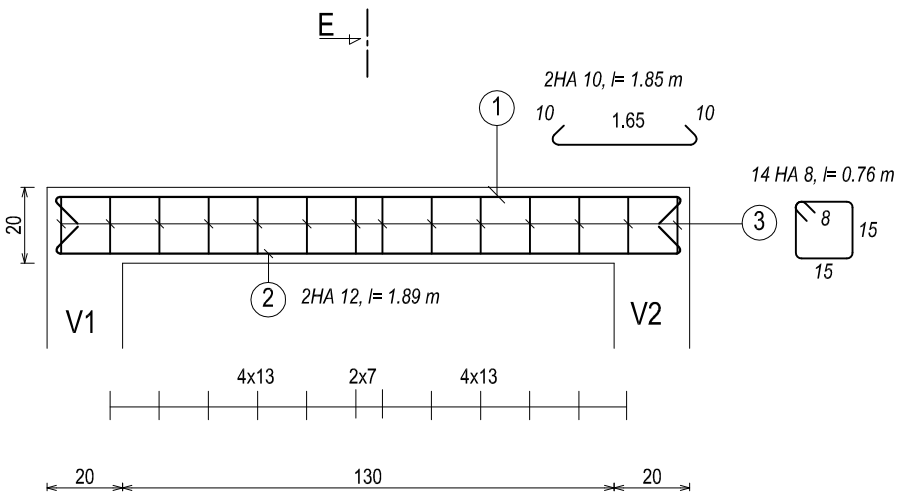

COUPE E-E

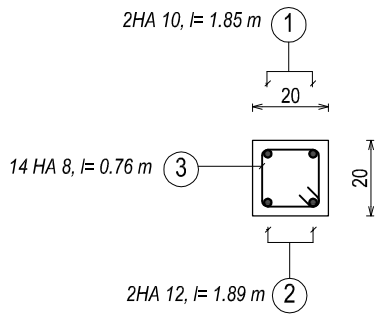

Ferraillage linteau de 150cm

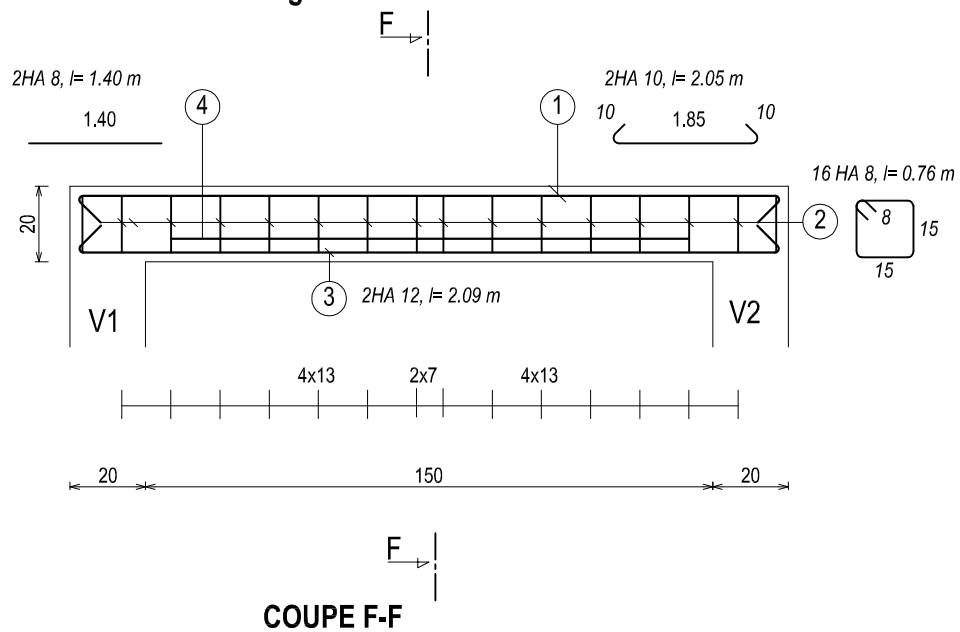

COUPE F-F

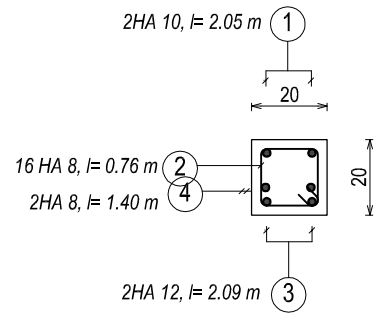

Ferraillage linteau de 140cm

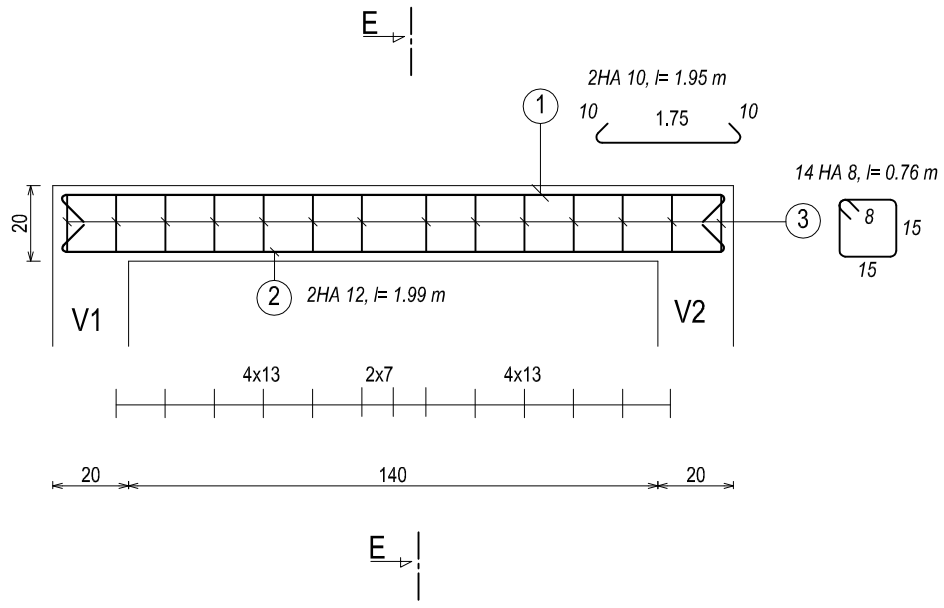

Travaux de Construction/Réhabilitation et d'Extension des bureaux des unités régionales de gestion du programme AFAFI-NORD		
Site : Ambilobe	DOSSIER D'APPEL D'OFFRES	
Plans de ferraillage : Linteaux		
Mai 2021	Plan N°: fer_3	Echelle:1/20

Ferraillage linteau de 250cm

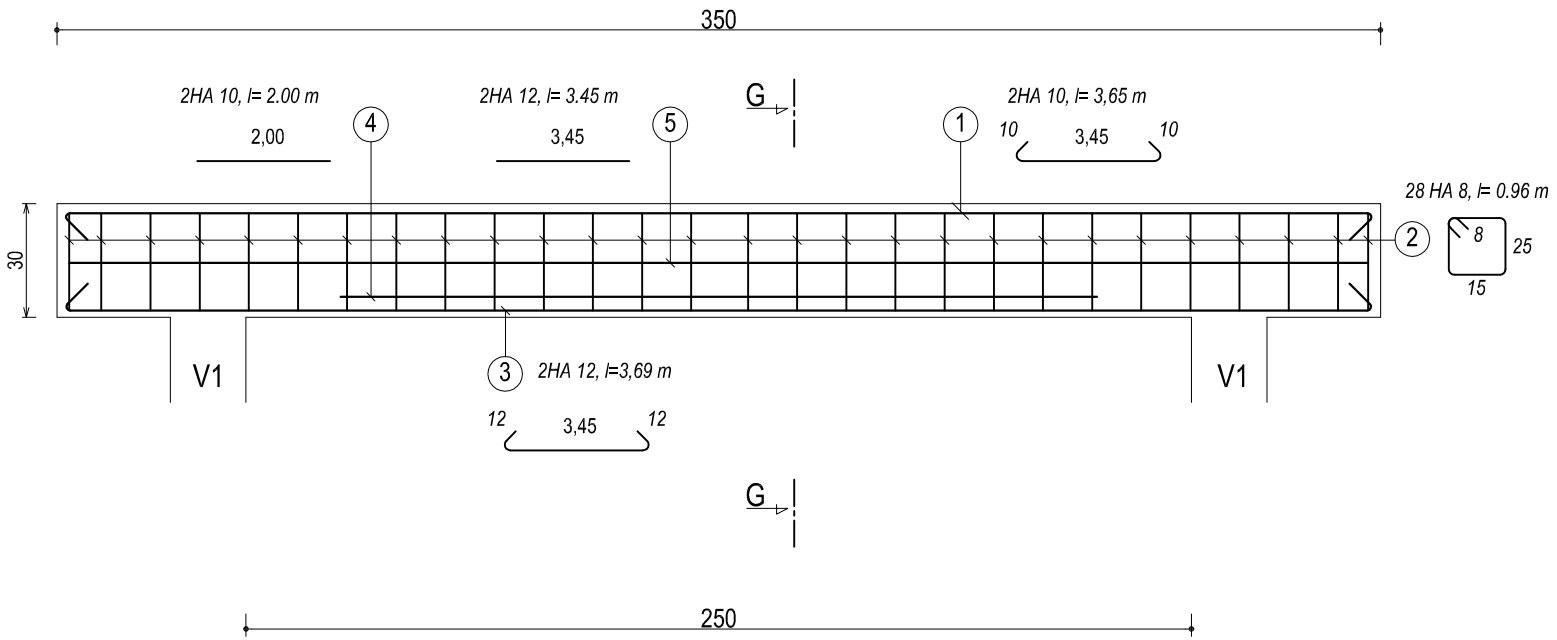

COUPE G-G

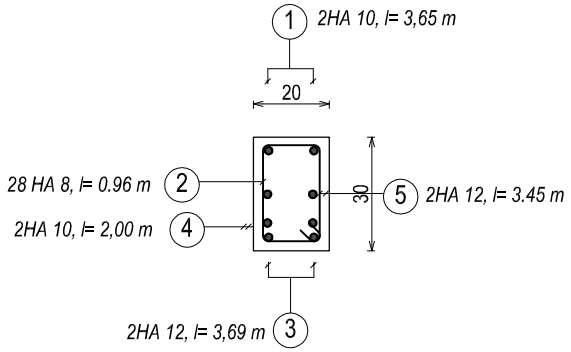

Travaux de Construction/Réhabilitation et d'Extension des bureaux des unités régionales de gestion du programme AFAFI-NORD		
Site : Ambilobe	DOSSIER D'APPEL D'OFFRES	
Plans de ferraillage : Linteaux		
Mai 2021	Plan N°: fer_4	Echelle:1/20

Ferraillage chainage : Axe A

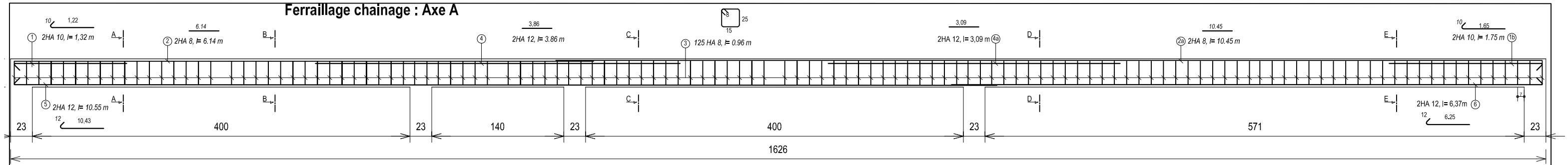

COUPE A-A

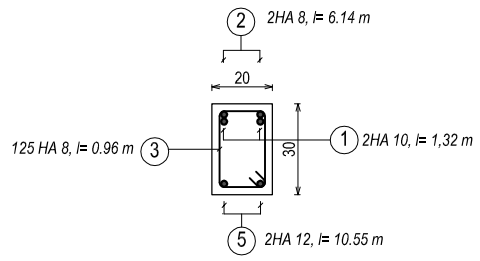

COUPE B-B

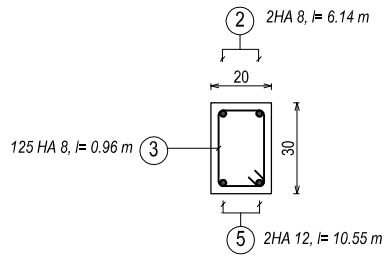

COUPE C-C

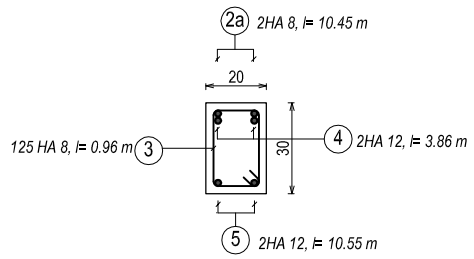

COUPE D-D

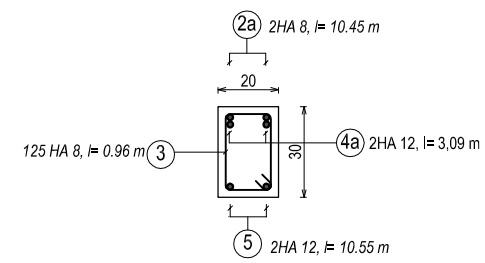

Ferraillage chainage : file M

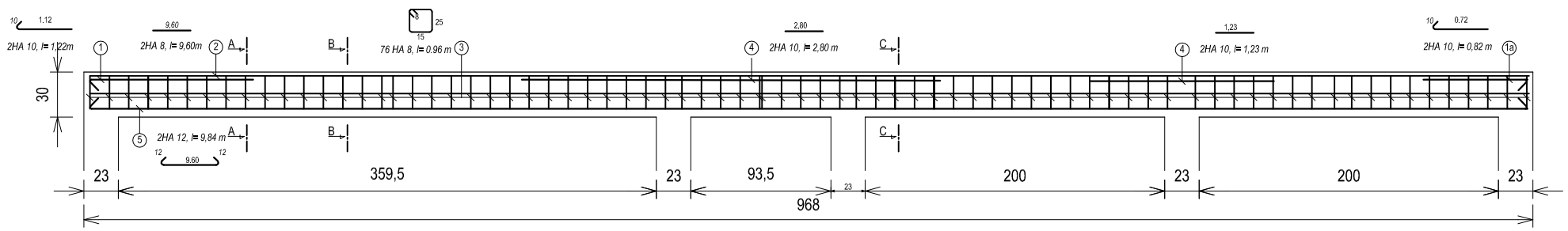

COUPE A-A

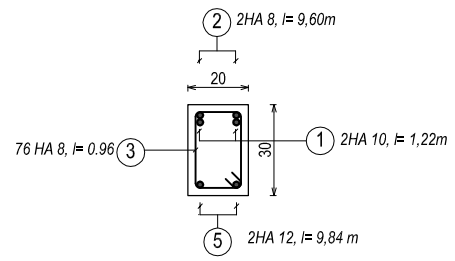

COUPE B-B

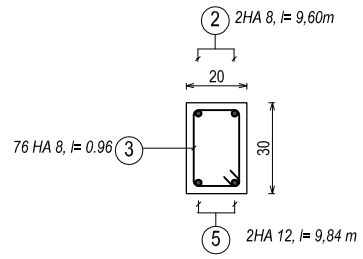

COUPE C-C

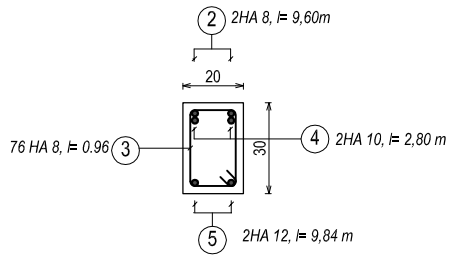

Ferraillage chainage : file B

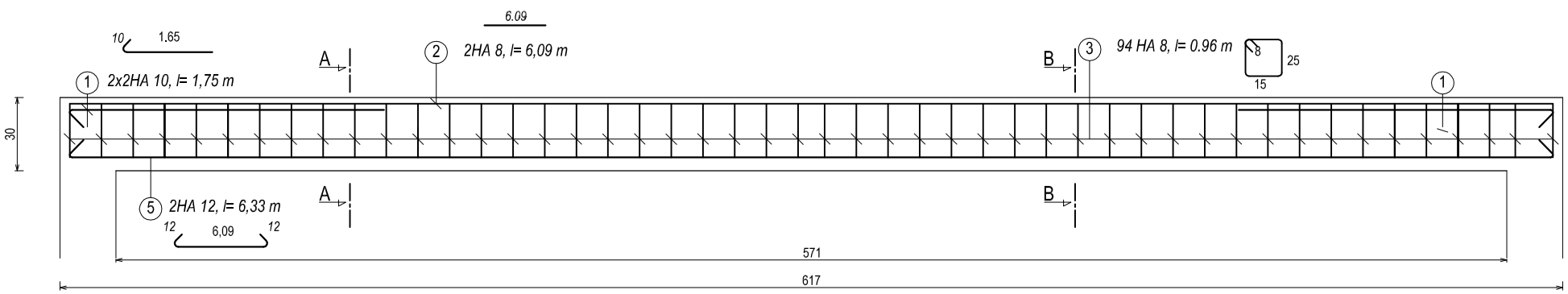

COUPE A-A

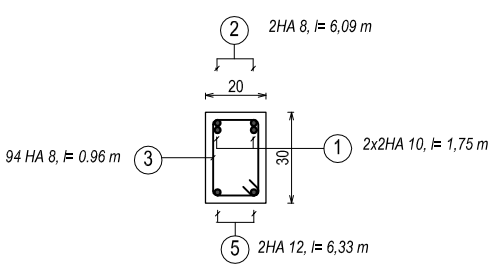

COUPE B-B

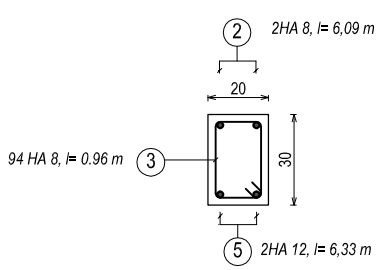

Travaux de Construction/Réhabilitation et d'Extension des bureaux des unités régionales de gestion du programme AFAFI-NORD		
Site : Ambilobe	DOSSIER D'APPEL D'OFFRES	
Plans de ferraillage : Chaînages horizontaux		
Mai 2021	Plan N°: fer_5	Echelle: 1/25

Ferraillage poutre horizontale : files G,K et L

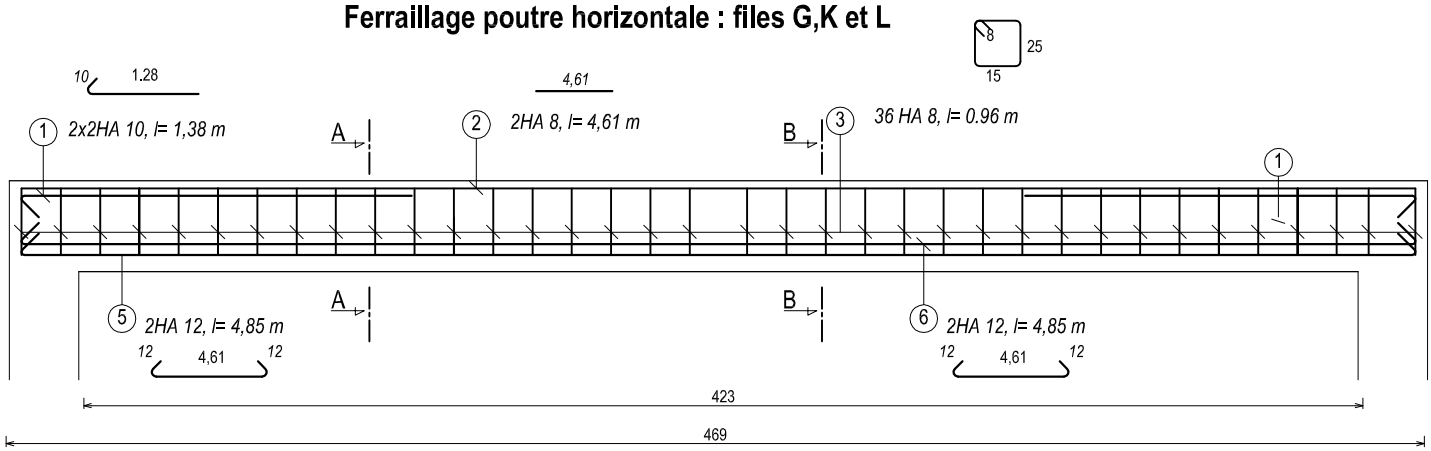

COUPE A-A

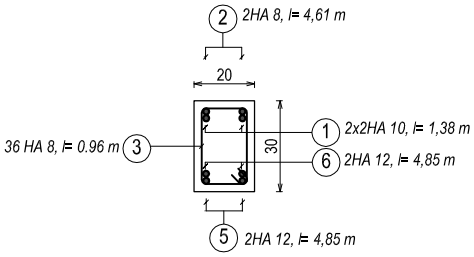

COUPE B-B

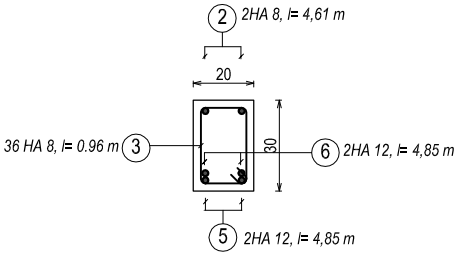

Ferraillage poutre rampante: Axes G,H,J,K et L

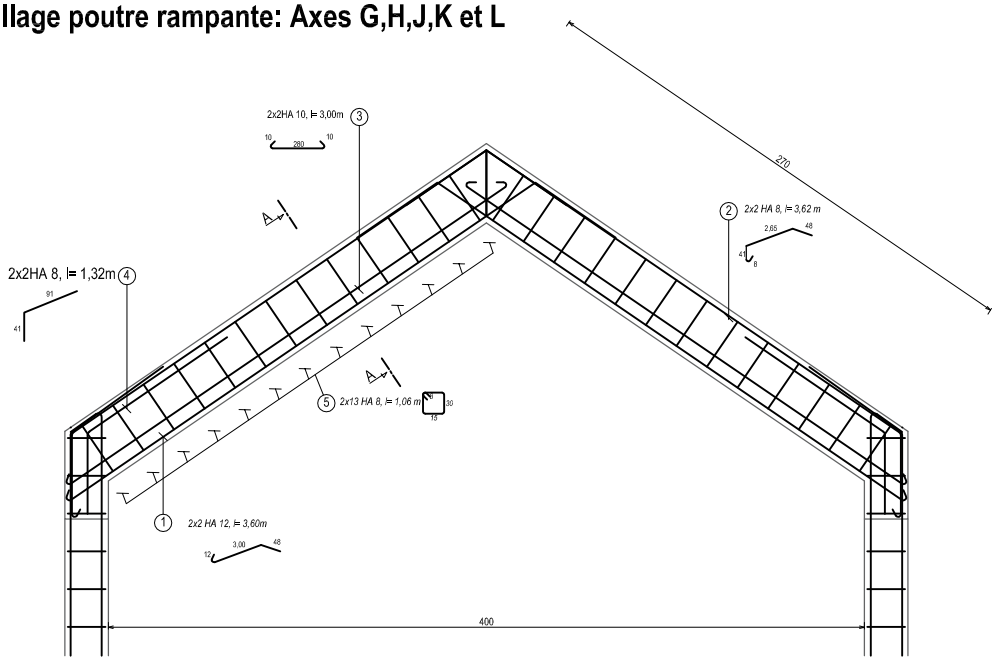

COUPE A-A

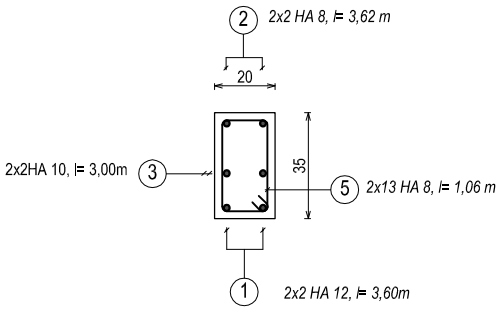

Travaux de Construction/Réhabilitation et d'Extension des bureaux des unités régionales de gestion du programme AFAFI-NORD		
Site : Ambilobe	DOSSIER D'APPEL D'OFFRES	
Plans de ferraillage : Poutres horizontales et rampantes		
Mai 2021	Plan N°: fer_6	Echelle: 1/25

Ferraillage chainage et acrotère : Axe 6 et 9

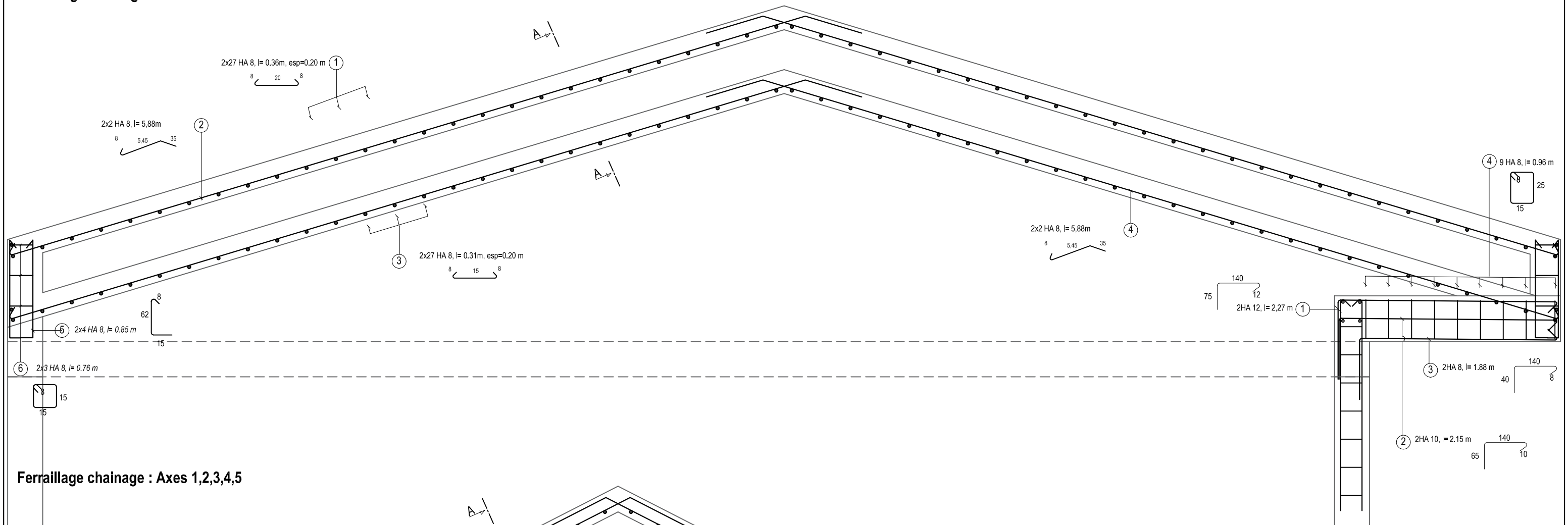

Ferraillage chainage : Axes 1,2,3,4,5

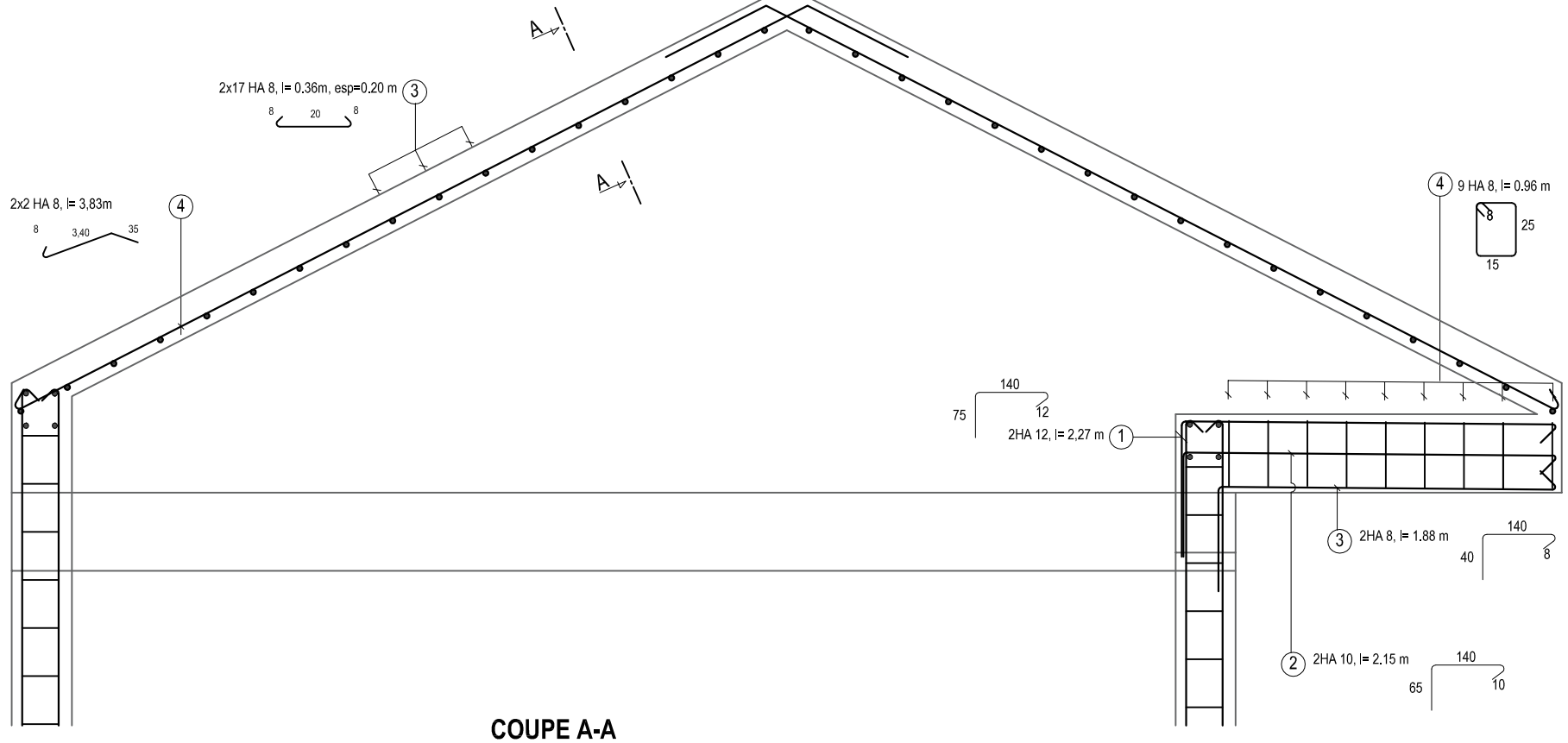

COUPE A-A

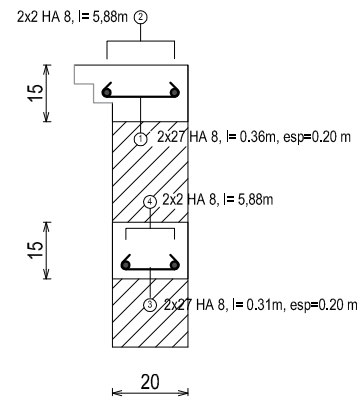

COUPE A-A

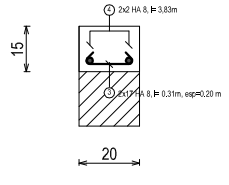

Travaux de Construction/Réhabilitation et d'Extension des bureaux des unités régionales de gestion du programme AFAFI-NORD		
Site : Ambilobe	DOSSIER D'APPEL D'OFFRES	
Plans de ferraillage : Chaînages rampants et acrotères		
Mai 2021	Plan N°: fer_7	Echelle: 1/25

Ferraillage dallage

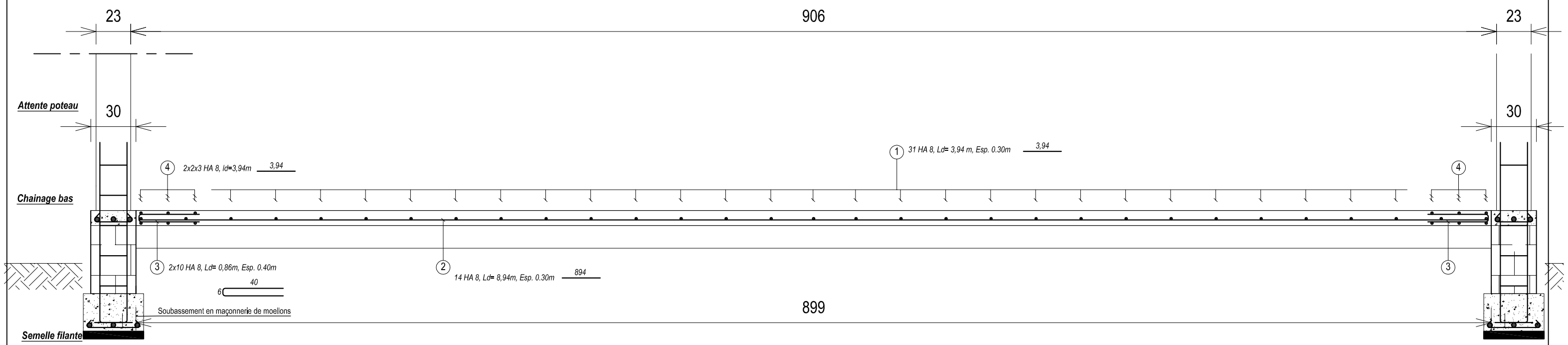

Ferraillage dallage

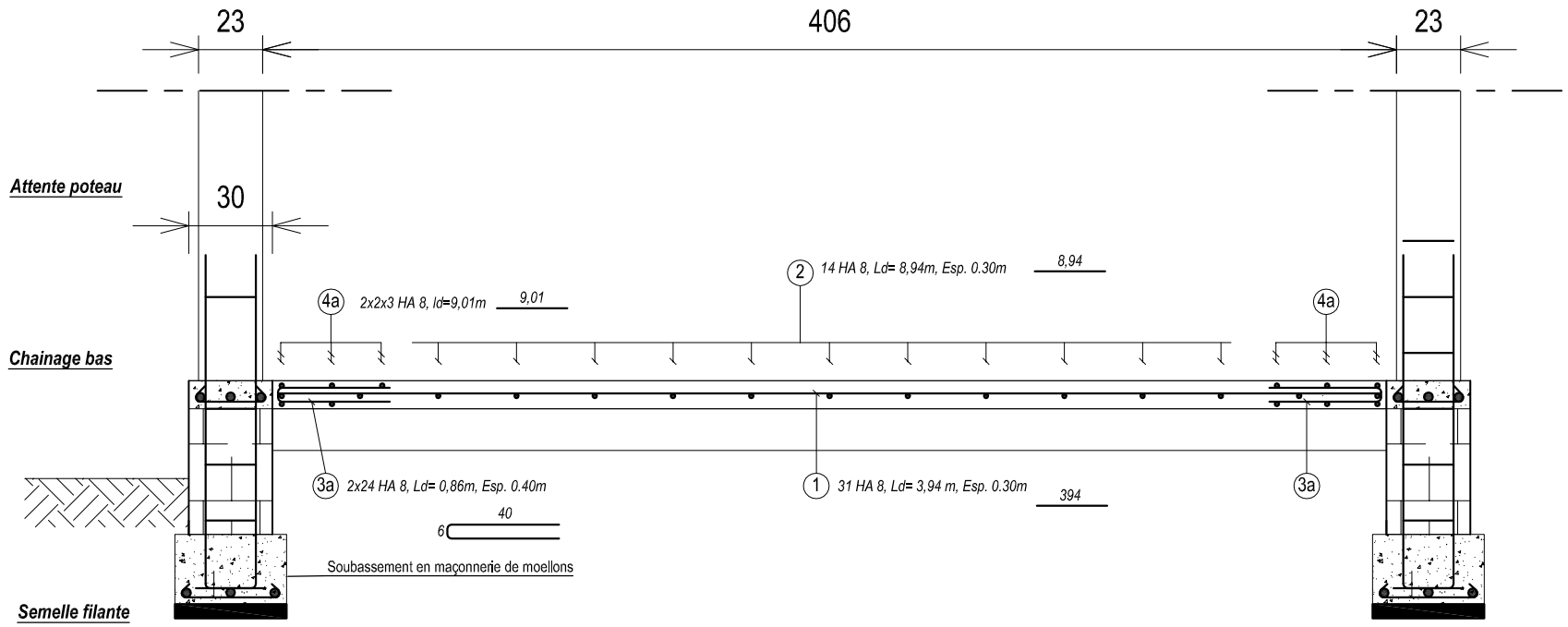

Travaux de Construction/Réhabilitation et d'Extension des bureaux des unités régionales de gestion du programme AFAFI-NORD		
Site : Ambilobe	DOSSIER D'APPEL D'OFFRES	
Plans de ferraillage garage : Dallages		
Mai 2021	Plan N°:fer_8	Echelle:1/25

Ferraillage dallage

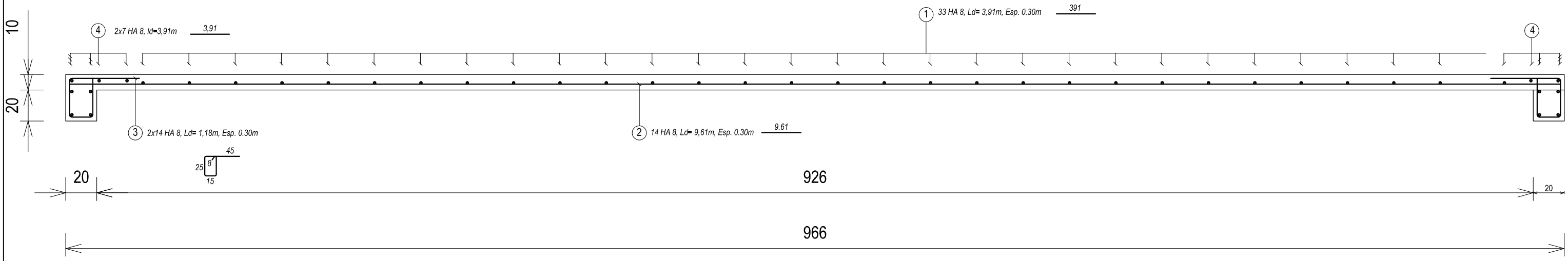

Ferraillage dallage

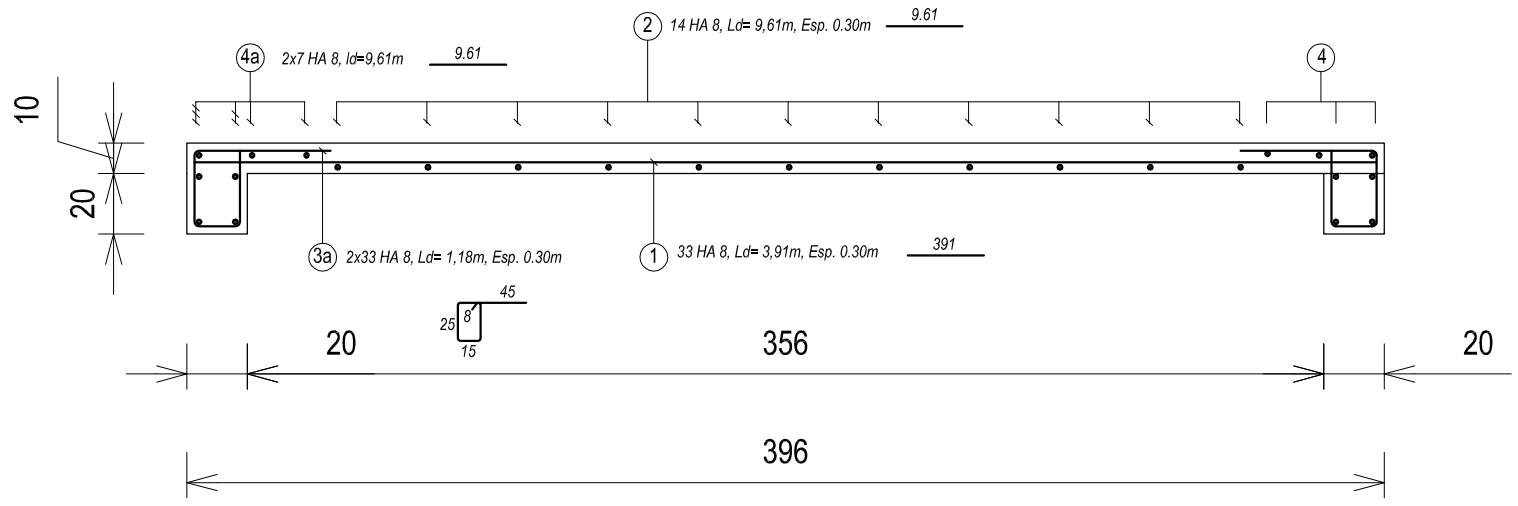

Travaux de Construction/Réhabilitation et d'Extension des bureaux des unités régionales de gestion du programme AFAFI-NORD	
Site : Ambilobe	DOSSIER D'APPEL D'OFFRES
Plans de ferraillage abri moto : Dallages	
Mai 2021	Plan N°:fer_9 — Echelle:1/25